SIMPLA DESIGN REAR

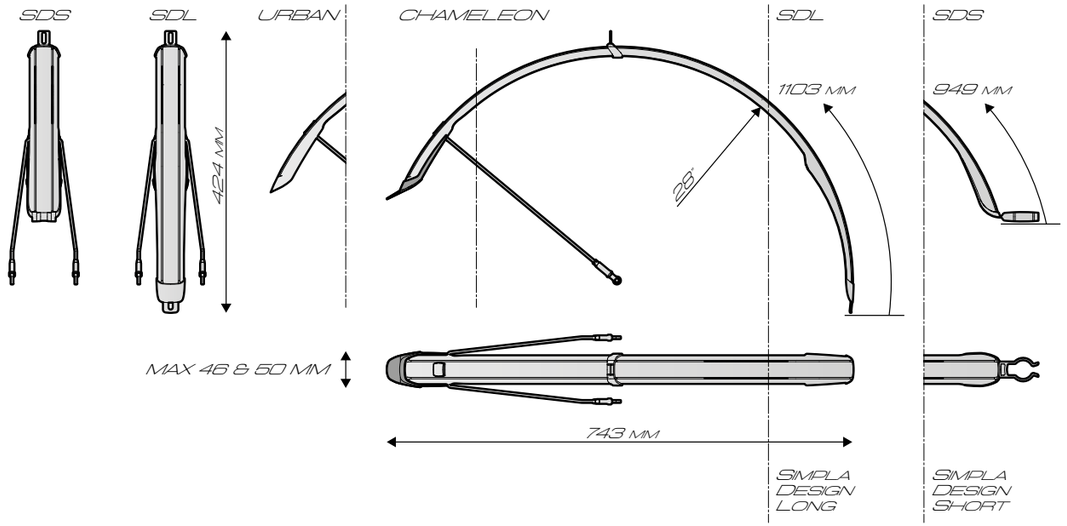

SIMPLA DESIGN FRONT

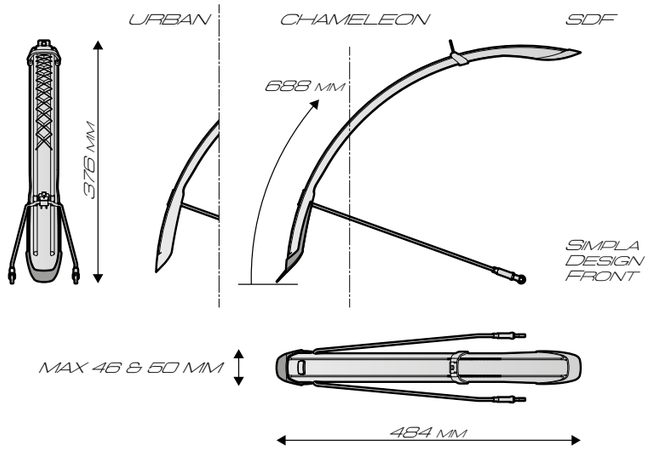

Mehr Informationen unter:
www.simpla.pl/ubiquit

TECHNISCHE DATEN

Gewicht des Sets	mit Streben 340 g
Größe des Rades	28"
Reifenbreite	32 mm - 50 mm
Befestigung	Hufeisen des Stoßdämpfers, Fahrradrahmen 25 mm - 40 mm, Seitenstreben
Material	Kunststoff – PP, PC
Bemerkungen	Zweikomponenten Kunststoff, hinteres Schutzblech schützt das ganze Rad

Produkte in Verkauf
UBIQUITSDL 46 mm
UBIQUITSDS 46 mm
UBIQUIT URBAN SDL 46 mm
UBIQUIT URBAN SDS 46 mm

Produkte in Vorbereitung
UBIQUITSDL 50 mm
UBIQUITSDS 50 mm
UBIQUIT URBAN SDL 50 mm
UBIQUIT URBAN SDS 50 m

BE LIKE A CHAMELEON

PLAY THE COLOURS

SIMPLA

SIMPLA Factory of bike parts and accessories
ul. Otmuchowska 60
48-300 Nysa, Poland
tel./fax: +48 77 435-18-29

e-mail: info@simpla.pl best@mudguards.eu
web: www.simpla.pl www.mudguards.eu

CZ

Spiele
mit Farben
auf dem Fahrrad

Limon | Grün | Marine-Blau | Blau | Rosa | Wassermelone | Rot | Orange | Gelb | Schwarz | Titan | Weiß

COLOURS&SLIM

Play the colours on your bike

UBIQUIT ist der städtische Spezialist besonders für Fahrräder Urban, City, Trekking und Cross. Die Schutzbleche kommen in zwei Breiten vor: 46 mm und 50 mm für Räder 28". Moderne Technologie des Zweikomponentenspritzgießverfahrens ermöglicht die Verwendung in den hinteren Flossen eines elastischen Kunststoffs high impact, der widerstandsfähig gegen mechanische Faktoren und Umweltfaktoren ist. Der elastische Stoff ist gleichzeitig leichter, kann gefärbt werden, also eine andere Farbe als der eigentliche Kern der Schutzbleche haben. Die Resultante der Verwendung dieser beiden Stoffe ist das Angebot des Produkts mit hervorragenden funktionellen Eigenschaften und der visuellen Lösungen der Schutzbleche, die in diesem Segment bisher nicht vorgekommen sind. Schutzbleche werden an das Fahrrad mit Hilfe von 3 Elementen montiert. Die bewegliche Klemme, die sich über die gesamte Länge des Schutzblechs verschiebt, dank dieser Lösung kann man das Schutzblech an jeden Rahmen anpassen, weil uns kein Befestigungsfeld beschränkt, das so wichtig bei anderen Lösungen ist. Das zweite Element der Befestigung bilden Seitendrähte, die das Schutzblech in einem festen Abstand vom Reifen halten, so dass es sich während der Fahrt nicht bewegt. Das dritte Element der Montage tritt nur im hinteren Schutzblech auf, und im Fall der SDS Version ist das eine Klemme mit der Biegung zum Rahmen des Fahrrades und im Fall der SDL Version das Loch im Schutzblech, durch das man das Schutzblech an die Unterseite des Rahmens befestigt. Die Blenden der Montagelöcher der Seitendrähte sind für die 3D-Aufkleber bestimmt, die in der rückstrahlenden Technologie hergestellt werden, um die Sicherheit des Radfahrers im Straßenverkehr zu verbessern.
Außer den Zweikomponenten-Schutzblechen bieten wir auch die **URBAN** Versionen mit dem Kern ohne Einspritzung an, diese Schutzbleche sind für alle, die Schlichtheit und minimalistisches Design schätzen.

CHAMELEON

UBIQUIT

URBAN